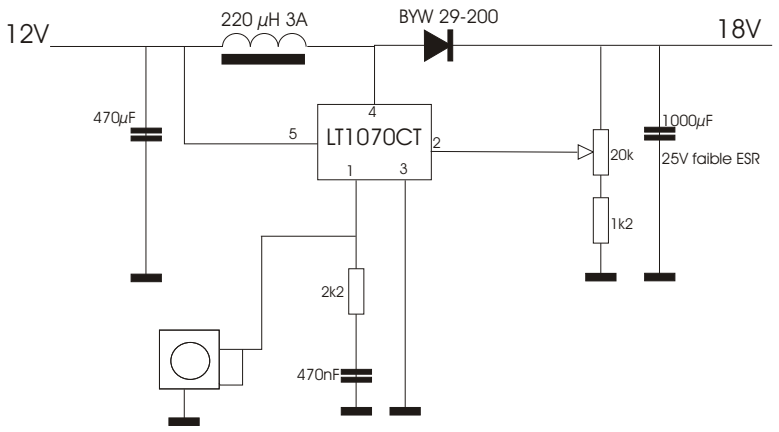
12V
220 µH 3A
BYW 29-200
18V
470µF
4
5
LT1070CT
2
1
3
1000µF
25V faible ESR
20k
1k2
2k2
470nF

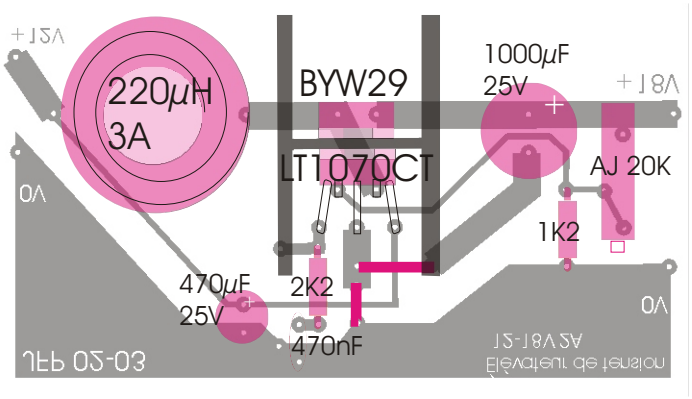
+12V
220µH
3A
BYW29
1000µF
25V
+18V
LT1070CT
AJ 20K
0V
1K2
470µF
25V
2K2
470nF
JFP 02-03
Élévateur de tension
12-18V 2A

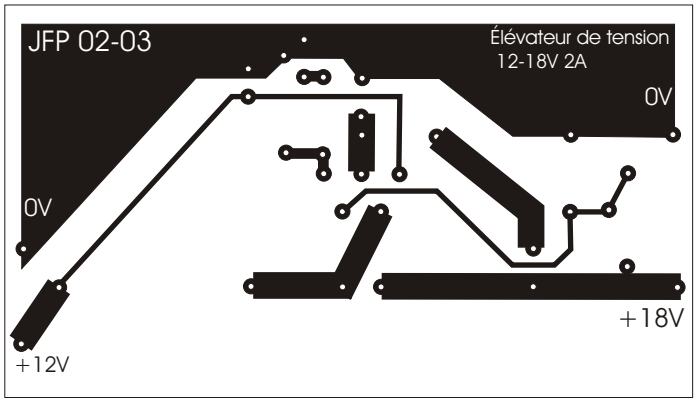
JFP 02-03
Élévateur de tension
12-18V 2A
0V
0V
+18V
+12V